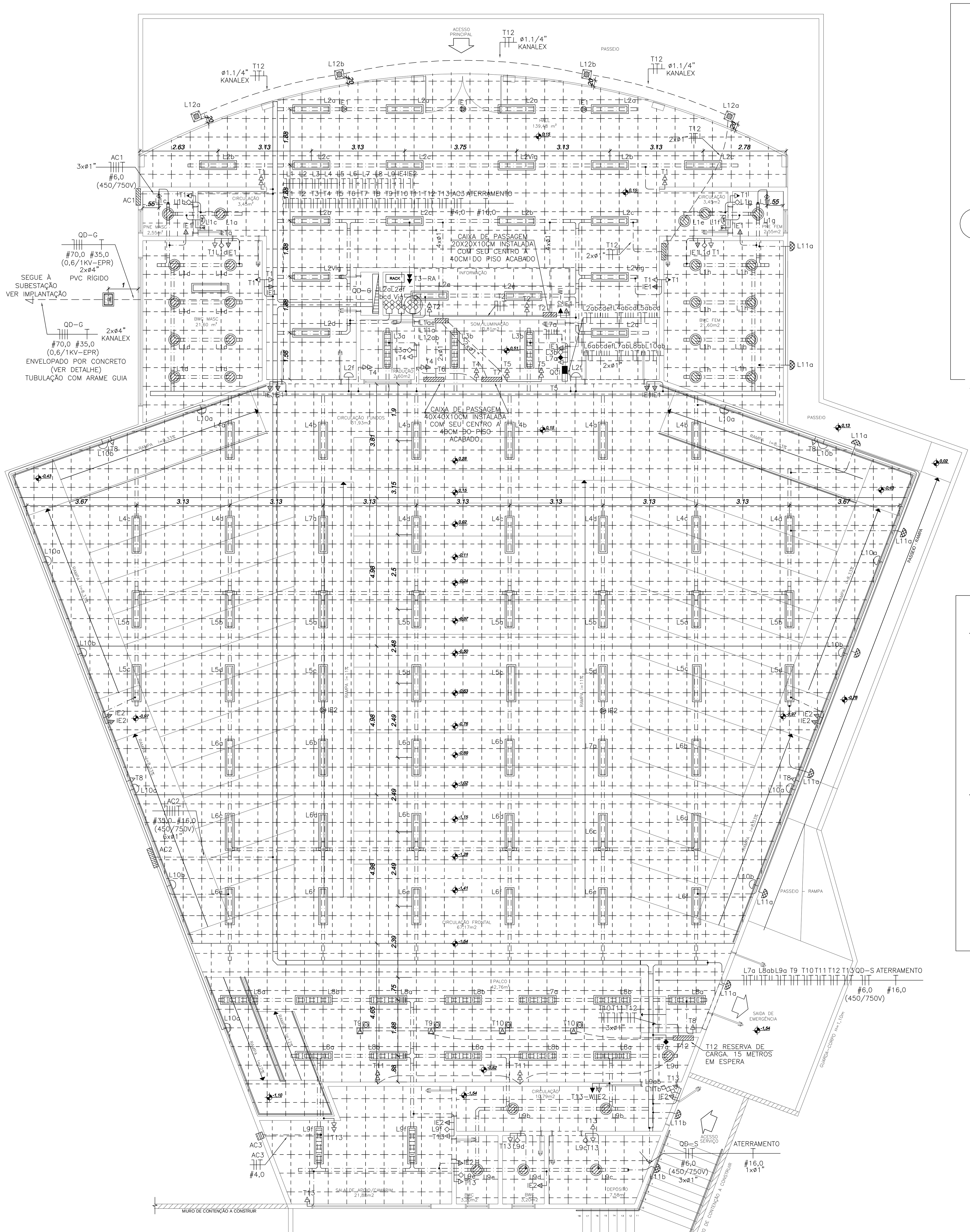

PAVTO TÉRREO
Esc:1/75

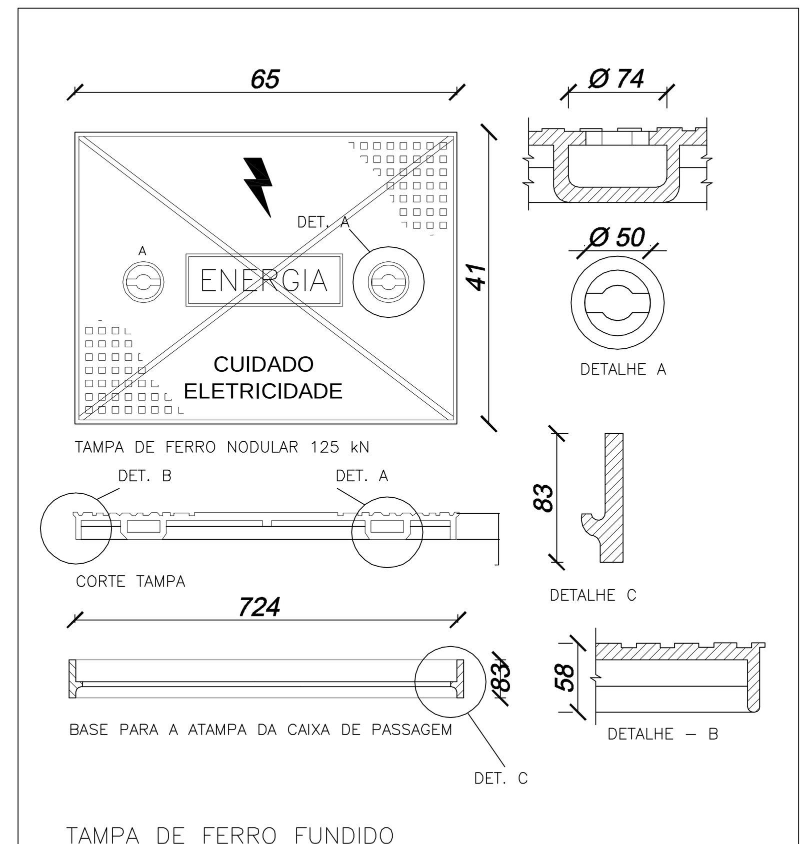

TAMPA DE FERRO FUNDIDO

DETALHE ELE
S/Esc

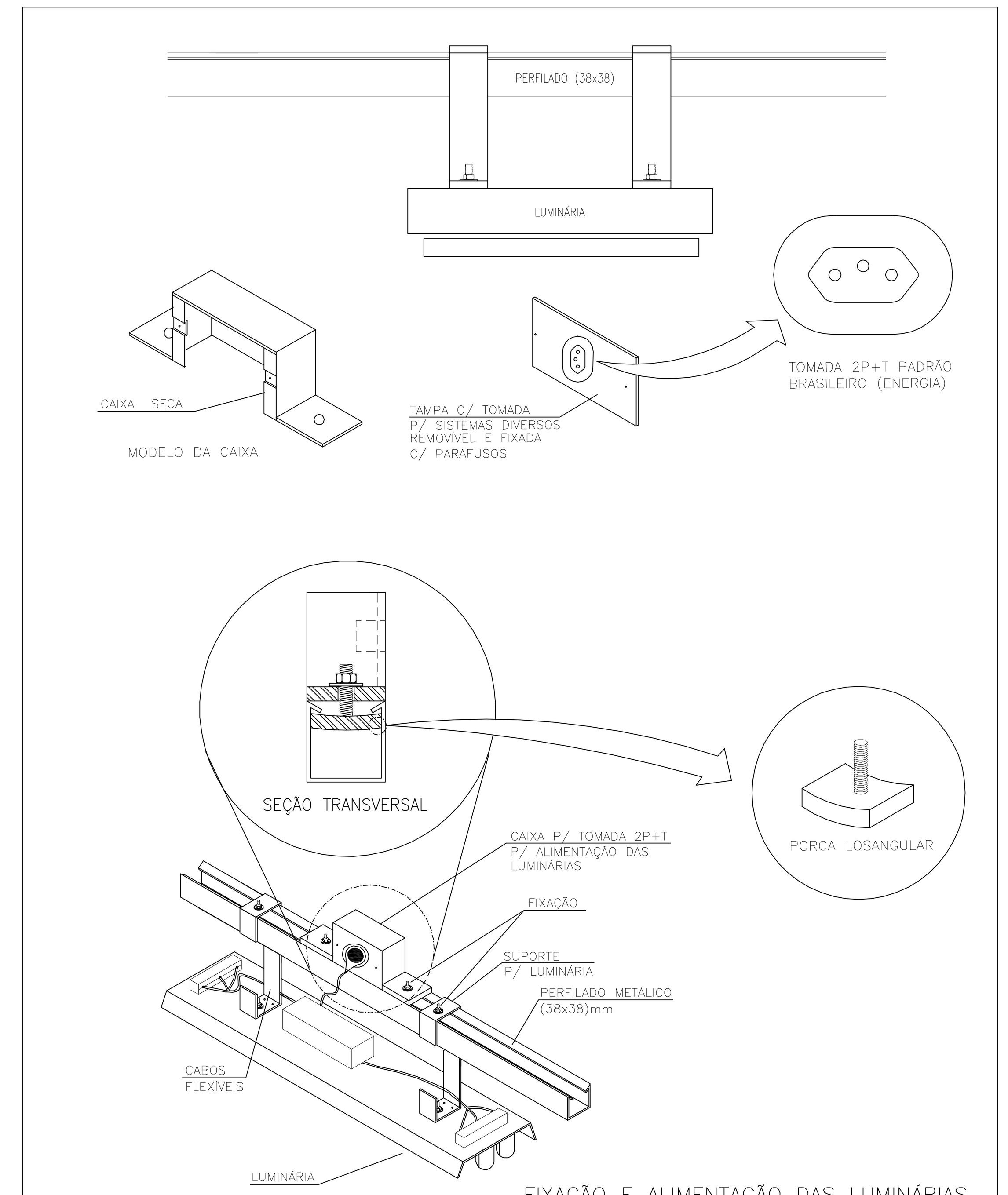

FIXAÇÃO E ALIMENTAÇÃO DAS LUMINÁRIAS

DETALHES
S/Esc

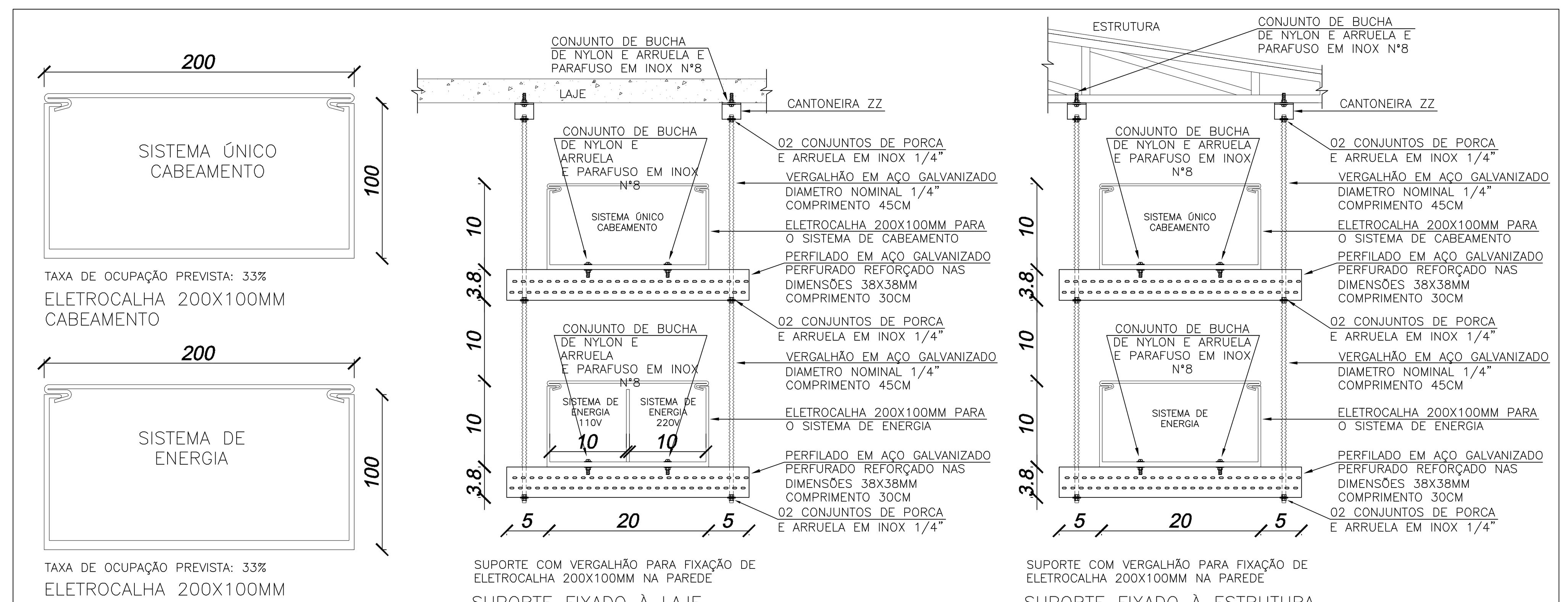

DETALHE ELE/TEL
S/Esc

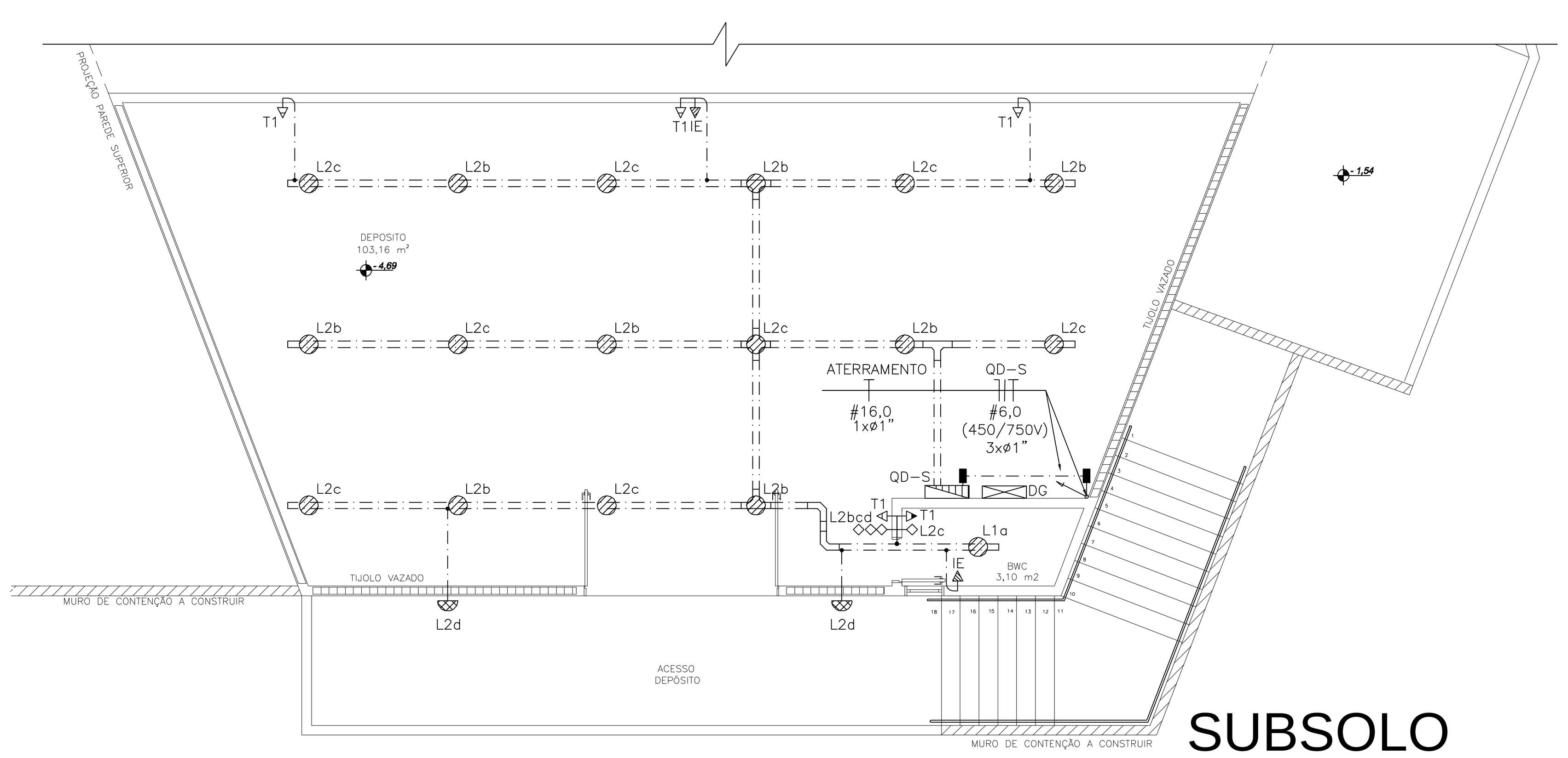

SUBSOLO
Esc:1/75

CONVENÇÕES

- Eletrocalha metalica perfurada tipo "U" com virola e tampa pressão, acabamento galvanizado a fogo, nas dimensões 200X100mm, com 2 divisões, sendo uma via para os circuitos acima de #6,00mm² (AC2) e uma via para os circuitos inferiores, instalada aparente sobre forro e abaixo das vigas, fixada a laje por meio de suporte a cada 1,5m.
- Perfilado metálico, com tampa, instalado aparente sobre o forro e abaixo das vigas, fixado a laje por meio de suporte vertical a cada 1,5m, nas dimensões 38x38mm.
- Eletroduto de PVC rígido, embutido no teto ou parede.
- Eletroduto de PVC rígido, embutido no piso.
- Eletroduto de PVC rígido, aparente.
- Eletroduto que sobe.
- Eletroduto que desce.
- Quadro de distribuição de energia (PVC), instalado aparente na parede com seu centro a 140cm do piso acabado.
- Quadro de distribuição de energia (PVC), instalado embutido na parede com seu centro a 140cm do piso acabado.
- Quadro de distribuição geral, de Telefonia e TV, ver projeto específico.
- Caixa de passagem em aluminio, nas dimensões 40x40x10cm, instalada embutida na parede com seu centro a 140cm do piso acabado, salvo indicação.
- Caixa de passagem em aluminio, nas dimensões 40x40x10cm, instalada aparente na parede com seu centro a 140cm do piso acabado, salvo indicação.
- Caixa de passagem subterrânea, em alvenaria, nas dimensões de 65x41x70cm, com tampa em ferro fundido, padrão concessionária.
- Caixa de passagem subterrânea, em alvenaria, nas dimensões de 50x50x70cm, com tampa em ferro fundido, padrão concessionária.
- Caixa de passagem 4x2", em PVC, embutida na parede a 220cm do piso acabado, salvo indicação em planta.
- Interruptor simples, 10 A– 250 V, em caixa 4x2"/condulete 3/4", na parede a 110 cm do piso.
- Tomada 2P+T, (novo padrão brasileiro–NBR 14136), 20A–250V, em caixa 4x2"/ condulete 3/4"/suporte de equipamento, na parede/canaleta a 30 cm do piso.
- Tomada 2P+T, (novo padrão brasileiro–NBR 14136), 20A–250V, em caixa 4x2"/ condulete 3/4"/suporte de equipamento, na parede/canaleta a 120 cm do piso.
- Tomada 2P+T, (novo padrão brasileiro–NBR 14136), 20A–250V, em caixa 4x2"/ condulete 3/4"/suporte de equipamento, na parede/canaleta a 220 cm do piso.
- Tomada 2P+T, (novo padrão brasileiro–NBR 14136), 20A–250V, em caixa 4x2"/condulete 3/4" instalado a 200cm do piso acabado.
- Tomada 2P+T, (novo padrão brasileiro–NBR 14136), 20A–250V, em caixa 4x2"/condulete 3/4" instalado sob a laje ou sobre o forro.
- Luminária tipo arandela, para uso externo (IP–65), para 1 lâmpada fluorescente compacta de 23W, na cor branca, de sobrepor, em caixa 4x2"/condulete 3/4", na parede a 280 (salvo muro 60) cm do piso.
- Luminária tipo arandela, para 1 lâmpada fluorescente compacta de 23W, na cor branca, em caixa 4x2"/condulete 3/4", na parede a 220 cm do piso acabado.
- Luminária tipo arandela, para 1 lâmpada fluorescente compacta de 23W, na cor branca, em caixa 4x2"/condulete 3/4", na parede a 30 cm do piso acabado.
- Ponto para instalação de luminária para indicação de alarme de PNE, em caixa 4x2"/condulete 3/4", instalado acima da porta.
- Luminária circular de sobrepor, para 1 lâmpada fluorescente compacta de 26W, rosca E27, corpo em chapa de aço tratada com pintura eletrostática, refletor parabólico em alumínio anodizado de alto brilho.
- Luminária circular de embutir, para 1 lâmpada fluorescente compacta de 26W, rosca E27, corpo em chapa de aço tratada com pintura eletrostática, refletor parabólico em alumínio anodizado de alto brilho.
- Luminária de embutir, para 2 lâmpadas fluorescentes de 40W, corpo em chapa de aço tratada com acabamento em pintura eletrostática epóxi–pó na cor branca, refletor e aletas em alumínio anodizado de alto brilho.
- Luminária de embutir, para 2 lâmpadas fluorescentes de 40W, corpo em chapa de aço tratada com acabamento em pintura eletrostática epóxi–pó na cor branca, refletor em alumínio anodizado de alto brilho.
- Projetor com facho simétrico, de embutir no piso, para lâmpada vapor metálico 150W. Corpo em alumínio injetado e extrudado, anéis de vedação em silicone, vidro 5mm translúcido, prensa cabos, alojamento de proteção, IP65. Pintura eletrostático poliéster. Com porta equipamentos para reator. Com grelha antiofuscante removível.
- Condutores neutro, fase, terra e retorno.

NOTAS

1. Todos os eletrodutos são de PVC rígido roscável, com diâmetro nominal de 3/4", quando não indicado.
2. Todos os eletrodutos instalados serão na cor preto.
3. Todos os condutores não indicados serão de seção #2,5 mm², isolação em PVC – 450/750V, temperatura máxima de serviço 70°C, NBR NM 247–3.
4. Todos os condutores são do tipo antichama, flexível, seguindo o seguinte código de cores:
   - 4.1. Entrada de energia:
     - Fase R: Vermelho, Isolação 0,6/1KV–EPR;
     - Fase S: Cinza ou Branco, Isolação 0,6/1KV–EPR;
     - Fase T: Preto, Isolação 0,6/1KV–EPR;
     - Neutro: Azul, Isolação 0,6/1KV–EPR;
     - Terra: Verde, Isolação 0,6/1KV–EPR;
   - 4.2. Circuitos de Tomadas, Iluminação, AC e demais circuitos INTERNOS:
     - Fases: Vermelho, Isolação 450/750V;
     - Neutro: Azul, Isolação 450/750V;
     - Terra: Verde, Isolação 450/750V;
     - Retorno: Amarelo, Isolação 450/750V;
5. Todas as emendas com cabos com isolação 0,6/1 KV deverão ser isoladas com fita de alta fusão.
6. Todas as conexões com tomadas, disjuntores e interruptores deverão ser efetuados com terminais tipo pino ou olhal.
7. A altura dos pontos referem-se ao centro das caixas e ao piso acabado.
8. Deverá ser padronizada uma distância de 20 cm da torra da porta até o centro da caixa de cada interruptor.
9. Em todas as tubulações deve ser deixado arame guia 14 AWG galvanizado.
10. Todo a infra-estrutura metálica deverá ser galvanizada à fogo.
11. Todas as ligações de caixas deverão ser feitas através de buchas e arruelas de alumínio.
12. Caberá a CONTRATADA a medição do nível de aterramento local de cada quadro. Em nenhum momento a resistência poderá ser superior a 10 ohms.
13. Nível de iluminamento foi definido com base na NBR–5413/1992.
14. Os reatores das lâmpadas serão do tipo eletrônico, partida rápida, com alto fator de potência para 220V, 60Hz, THD 10%, com controle de EMI e harmônicas, com certificados de comprovação de estarem de acordo com as normas européias IEC 928/929 (normas gerais de segurança e desempenho), IEC 555–2 (distorção harmônica) e IEC 55015 (interferência eletromagnética).
13. Todas as tubulações externas enterradas, deverão ser envelopadas por concreto FCK=25 MPaem toda a sua extensão, possuindo cobertura mínima de 10cm ao redor da tubulação.
14. A infraestrutura não poderá apresentar "cantos vivos" e arestas cortantes.
15. Equivalência de eletrodutos com base na NBR 15.465/07:

20mm=⌀1/2"	40mm=⌀1.1/4"	75mm=⌀2.1/2"
25mm=⌀3/4"	50mm=⌀1.1/2"	85mm=⌀3"
32mm=⌀1"	60mm=⌀2"	110mm=⌀4"

REV.	DATA	DISCRIMINAÇÃO	VISTO
00	03/2013	EMISSÃO INICIAL	

TERRAPRIME construções
Rua João Gualberto de Oliveira, 312, Forquilhinhas - São José / SC
048 3259-9350 - www.terraprime.com.br

PROJETO ELÉTRICO

Obra: AUDITÓRIO - IFC - CAMPUS LUZERNA

Endereço: Rua Vigário Frei João - Centro, Luzerna - SC -

Assinatura Proprietário:

Proprietário: IFC - Instituto Federal Catarinense

Contém: Pavto Térreo, Subsolo, Detalhes

Responsável Pela Obra:

Autores do Projeto:
Eng. JÚLIO CESAR DA SILVA
CREA SC 56 787 0
julio@terraprime.com.br

Prancha: 02 /03

Desenho: Maria H. Müller | Data: Outubro/2013 | Escala: Indicada

Arquivo: ELE(AUD)052013-R00 | Revisão: 00